| 型号 | P3S-C20B213ET |
|---|---|
| 料号 | 10710010A00022 |

| 电机规格 | |
|---|---|
| 额定功率(W) | 2000 |
| 额定电压(V) | 380 |
| 额定转矩(Nm) | 9.55 |
| 最大转矩(Nm) | 28.65 |
| 额定电流(Arms) | 5.83 |
| 最大电流(Arms) | 16.71 |
| 额定转速(rpm) | 2000 |
| 最大转速(rpm) | 3000 |
| 频率(Hz) | 167 |
| 转动惯量( $\times10^{-4}$kg.m$^2$) | 25.72 |
| 线电阻(Ω) | 1.361±5% |
| 线电感(mH) | 11.7±20% |
| LQ | 6.5±20% |
| LD | 5.2±20% |
| 线反电势(V/1000rpm) | 110.11±8% |
| 转矩常数(Nm/Arms) | 1.638 |
| 电气时间常数(ms) | 8.597 |
| 极对数 | 5 |
| 绝缘等级 | Ins F |
| 防护等级 | IP 67 |
| 重量(kg) | 10.4 |
| 单体包装重量(kg) | 11.3 |
| 集合包装数量(Pcs) | N/A |
| 集合包装重量(kg) | N/A |
| 制动器(保持型) | |
| 制动器额定电压(V) | DC24 |
| 制动器保持扭矩(Nm) | 16 |
| 制动器额定功率(W) | 24 |
| 制动器额定电阻(Ω) | 24±7% |
| 编码器规格 | |
| 类型 | 光编 |
| 单圈分辨率 | 23bit |
| 多圈计数容量 | 16bit |

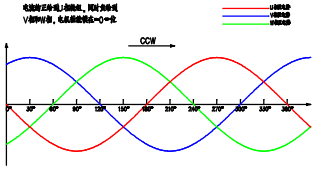


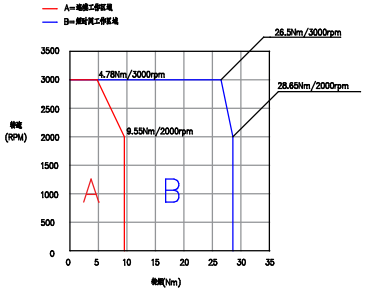


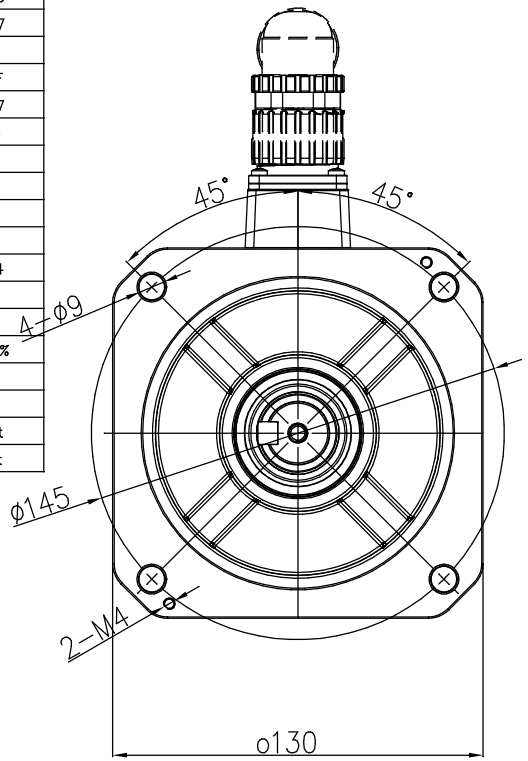


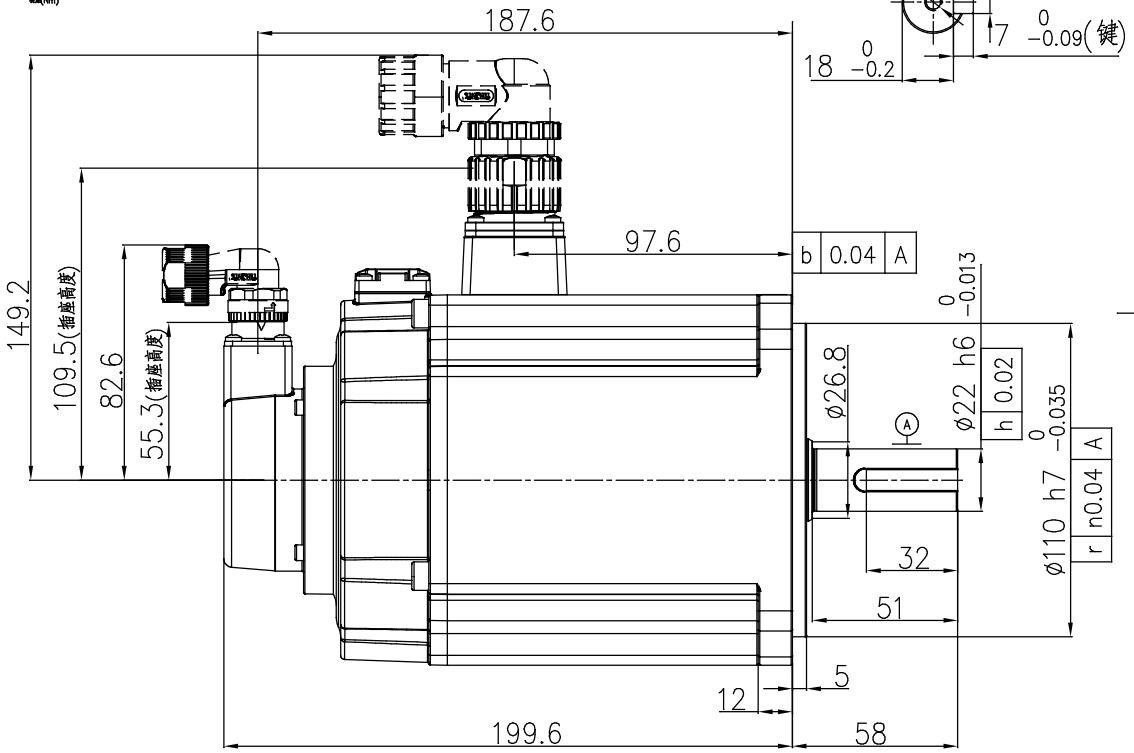


| 动力连接器定义 | |
|---|---|
| A | U |
| B | V |
| C | W |
| D | PE |
| 1 | 制动器端子 |
| 2 | |

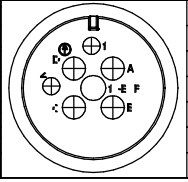

| 信号连接器定义 | |
|---|---|
| 1 | DATA+ |
| 2 | DATA- |
| 6 | BAT+ |
| 5 | BAT- |
| 4 | +5V |
| 9 | 0V |
| 10 | FG |

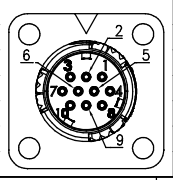

| 零件代号 |
|---|
| 借(通)用件登记 |
| 描图 |
| 描校 |
| 旧底图总号 |
| 底图总号 |
| 签字 |
| 日期 |

SERVOTRONIX always in motion

| 阶段标记 | 重量 | 比例 | 材料 |
|---|---|---|---|
| A | | | 名称 高创旋转伺服电机 |
| 第一角法 | | | 料号 |
| 共 1 张 第 1 张 | 版本 A0 | | 规格 |